1. ОБЩИЕ СВЕДЕНИЯ.

1.1. Основные технические данные LM 24.

Крутящий момент	4Нм
Размер оси заслонки	Ø10—20 мм, □ 10-16 мм
Рабочее напряжение	AC/DC24 В
Частота	50 … 60 Гц
Расчетная мощность	10.0 ВА
Вспомогательные переключатели	да
Управляющий сигнал	2-3х ,позиционный
Угол поворота	макс. 95°
Время поворота <50 сек	
Уровень шума	макс. 45 дБ
Класс защиты	III (все изолировано)
Степень защиты корпуса	IP 54
Рабочая температура	-20°…+50° С
Температура хранения	-40°…+70° С
Влажность	5%...95% без конденсата
Соединительный кабель	нет
Срок службы	50 000 циклов
Вес	<0.75 кг
Соответствие стандартам	ГОСТ 16264.1-85

Изготовитель оставляет за собой право вносить изменения в конструкцию изделия без предварительного уведомления с целью улучшения его потребительских качеств.

2. КОМПЛЕКТ ПОСТАВКИ.

Электропривод – 1 шт., Монтажная планка – 1 шт., Упаковка – 1 комплект.

3. НАЗНАЧЕНИЕ.

Изделие применяется: Для управления положением заслонки в клапане, вентиляционных систем, систем кондиционирования.

4. СХЕМА ПОДКЛЮЧЕНИЯ:

2-х позиционная 3-х позиционная

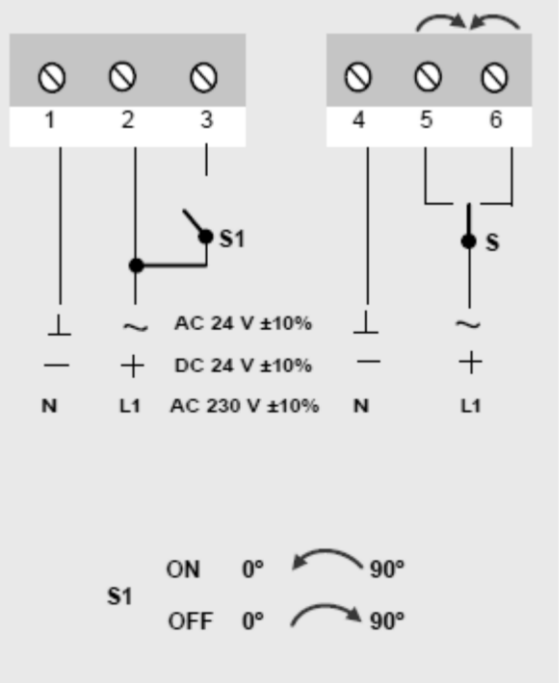

Микропереключатели конечных положений:

Заводская установка: **5°**для **a**, **85°**для**b**

ООО «МАКОСЕРВИС», +7 (906) 719 08 16, https://finedo.ru/

НАНОТЕК
ЭЛЕКТРИЧЕСКИЕ ПРИВОДЫ ДЛЯ ИНЖЕНЕРНЫХ СИСТЕМ

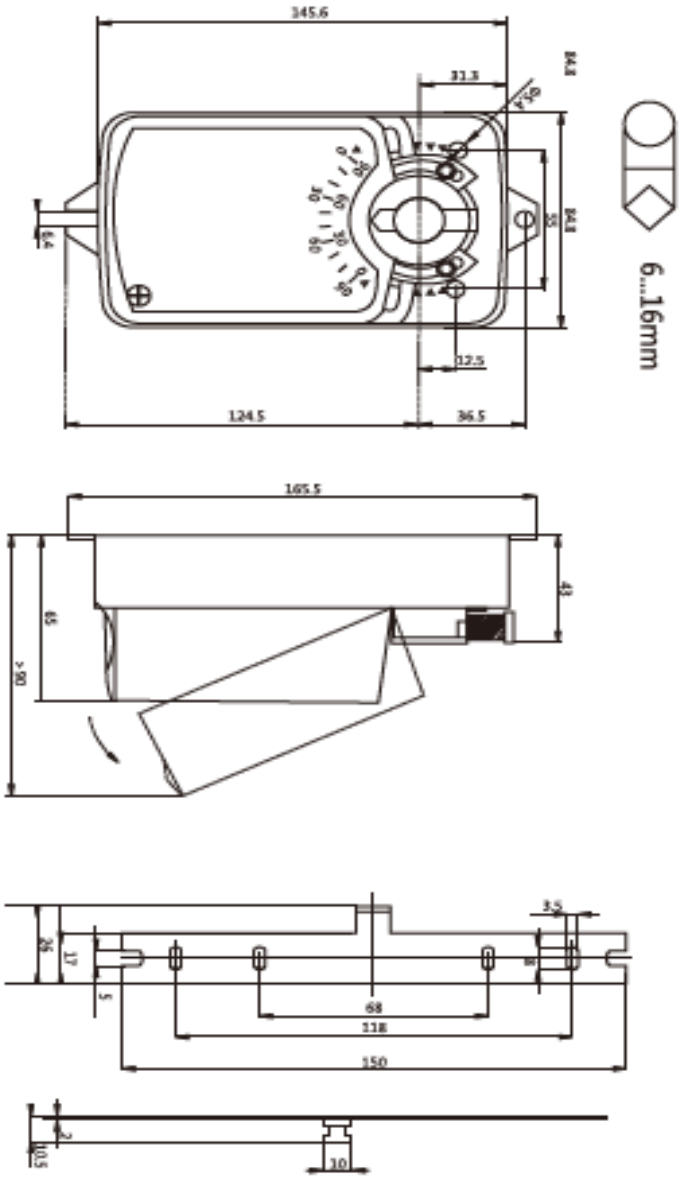

ПАСПОРТ НА ЭЛЕКТРОПРИВОД:

LM 24B

ООО «МАКОСЕРВИС», +7 (906) 719 08 16, https://finedo.ru/