*1. ОБЩИЕ СВЕДЕНИЯ.*

*Основные технические данные.*

| | |
|---|---|
| *Крутящий момент* | *4 Нм* |
| *Размер оси заслонки мм* | *Ø10—20 мм, □ 10-16* |
| *Рабочее напряжение* | *AC 100- 240 В* |
| *Частота* | *50 … 60 Гц* |
| *Расчетная мощность* | *10.0 ВА* |
| *Вспомогательные переключатели* | *нет* |
| *Управляющий сигнал позиционный* | *2-х* |
| *Угол поворота* | *макс. 95°* |
| *Время поворота* | *<50 сек* |
| *Уровень шума* | *макс. 45 дБ* |
| *Класс защиты изолировано)* | *II (все* |
| *Степень защиты корпуса* | *IP 54* |
| *Рабочая температура* | *-20°…+50° С* |
| *Температура хранения* | *-40°…+70° С* |
| *Влажность конденсата* | *5%...95% без* |
| *Соединительный кабель* | *нет* |
| *Срок службы* | *50 000 циклов* |
| *Вес* | *<0.75 кг* |
| *Соответствие стандартам* | *ГОСТ 16264.1-85* |

*Электропривод — 1 шт., Монтажная планка — 1 шт., Упаковка — 1 комплект.*

*3. НАЗНАЧЕНИЕ.*

*Изделие применяется:*

*Для управления положением заслонки в клапане, вентиляционных систем, систем кондиционирования.*

*4. СХЕМА ПОДКЛЮЧЕНИЯ:*

*2-х позиционная* *3-х позиционная*

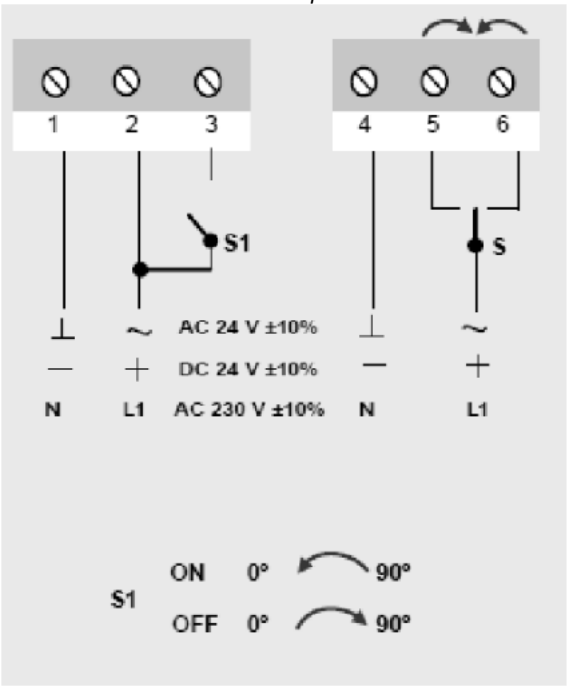


*Микропереключатели конечных положений:*

*Заводская установка: **5°**для **a**, **85°** для **b***

*Изготовитель оставляет за собой право вносить изменения в конструкцию изделия без предварительного уведомления с целью улучшения его потребительских качеств.*

*2. КОМПЛЕКТ ПОСТАВКИ.*

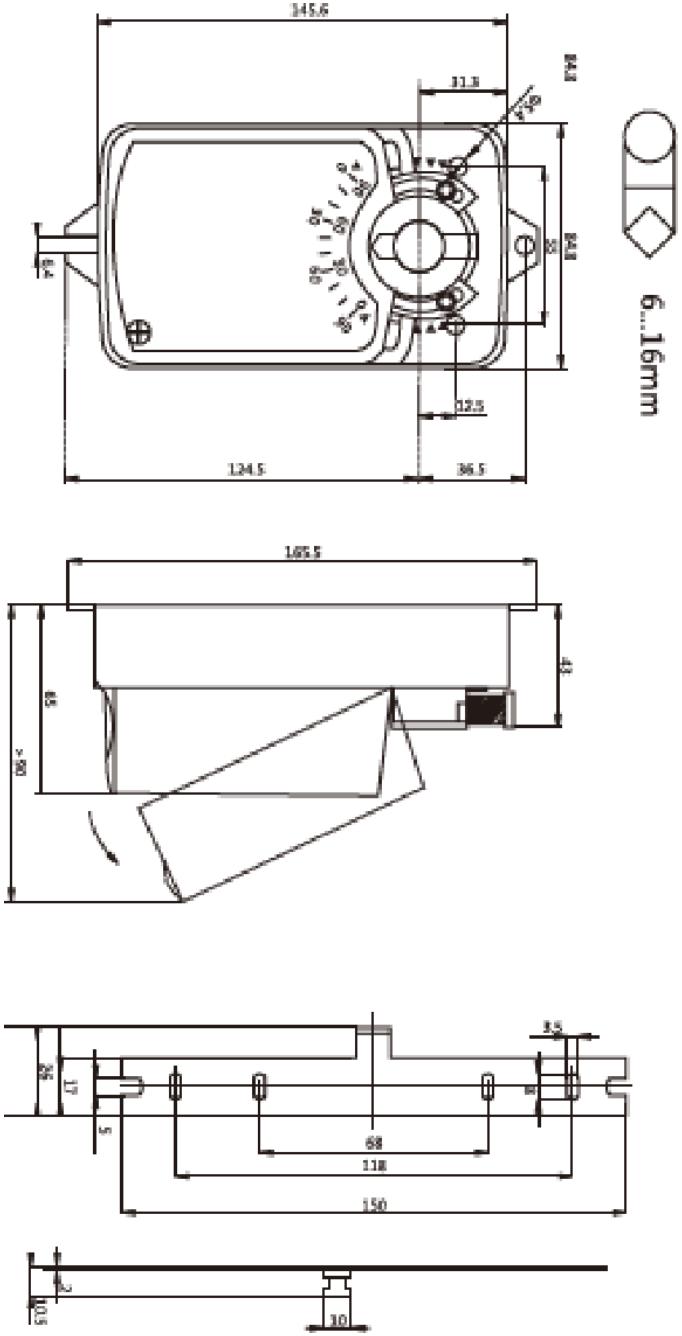


***ПАСПОРТ НА ЭЛЕКТРОПРИВОД:***

***LM 230 B***

*ООО «МАКОСЕРВИС»*